BLIZZARD

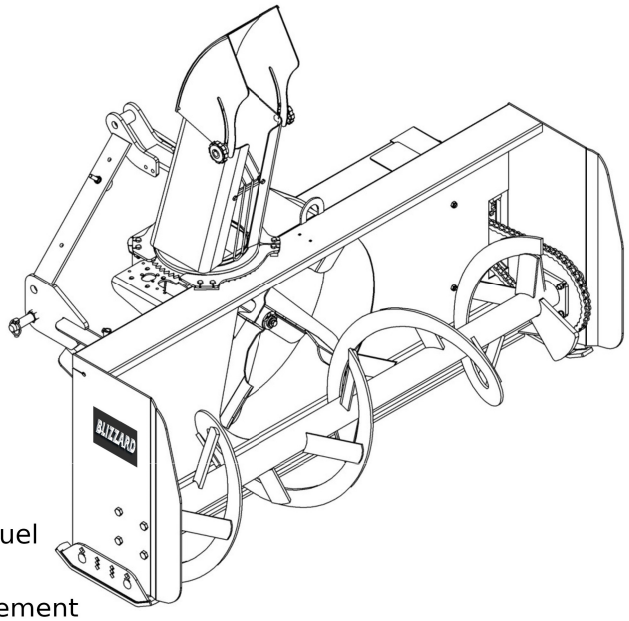

Série Agri. / Res.

Largeur de travail:
48 / 54 / 64"

Modèle de base comprend:

- x Chute 2 parties
- x Ajustement manuel du déflecteur
- x Pied de stationnement
- x Racloir fixe à haute teneur en carbone
- x Catégorie d'attache 3 points: I
- x Attache 3 points ASAE compatible
- x Patins remplaçables, ajustables à 3 positions, à haute teneur en carbone

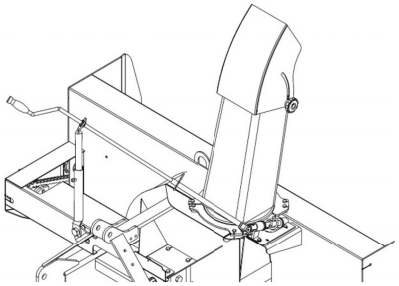

Rotation manuelle
BER0077

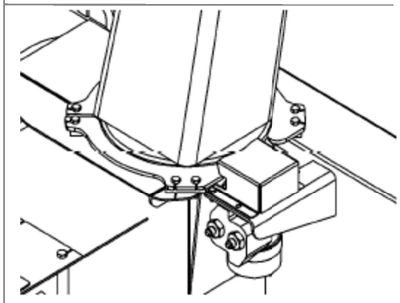

Rotation hydraulique
BER0078

Souffleuses à neige Blizzard	48"	54"	64"
Spécifications	B48C	B54C	B64C
Puissance recommandée – HP au PTO	15 -30	20 - 40	20 - 40
Largeur de coupe – po. (cm)	48 (122)	54 (137)	64 (162)
Hauteur de coupe – po. (cm)	24 ¾ (63)	26 (66)	26 (66)
Diamètre de l'éventail – po. (cm)	20 (51)	24 (61)	24 (61)
Largeur de l'éventail – po. (cm)	6 (15)	7 (17)	7 (17)
Diamètre de l'arbre – po. (cm)	1 (2.5)	1 3/8 (3.5)	1 3/8 (3.5)
Nombre de pales	4	4	4
Diamètre de la vis – po. (cm)	15 (38)	15 (38)	15 (38)
Entraînement de la vis – chaîne	50	60	60
Arbre à cardan – standard	20	40	40
Poids approx. à l'expédition – lb (kg)	422 (191)	514 (233)	533 (242)
Poids approx. d'opération avec rotation et déflecteur hydraulique – lb (kg)	420 (190)	512 (232)	531 (241)

Modèle de base	B48C	B54C	B64C	
Chute 2 parties, ajustement manuel du déflecteur, arbre à cardan standard (n’inclus pas la rotation de chute)	3 970 $	4 279 $	4 456 $	
Requiert: Choix de la rotation de chute				lb
BER0077 - Rotation manuelle	225 $	225 $	225 $	9
BER0078A - Rotation hydraulique par moteur incluant limiteur de débit (boyaux et accouplements non inclus)	750 $	750 $	750 $	10

Options de performance et d’efficacité				lb
BER0079B - Déflecteur hydraulique Cylindre et fixation inclus (boyaux et accouplements non inclus)	315 $	315 $	315 $	20
BER0080 – Déflecteur électrique Vérin électrique 12 volts, capacité de 1000 lb, comprend fixation, quincaillerie, interrupteur & fils électriques	1 215 $	1 215 $	1 215 $	20
BER0157 – Chute 3 parties Vérin électrique 12 volts, capacité de 1000 lb, comprend fixation, quincaillerie, interrupteur & fils électriques	-	-	-	19

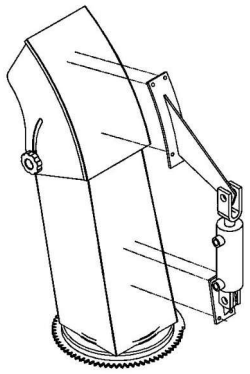

Déflecteur hydraulique
BER0079B

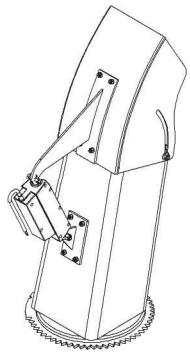

Déflecteur électrique
BER0080